# EMULSIONADOR TRIPLE ETAPA

## TRI-MIXER HDN-80-III

P&PE Packaging & Process Engineering

# EMULSIONADOR TRIPLE ETAPA

TRI-MIXER HDN-80-III

## DESCRIPCIÓN DEL EQUIPO

El rendimiento y calidad que alcanza el emulsionador Tri-Mixer HDN-80-III se consigue gracias a su perfecta construcción. Esta se realiza aplicando un estricto control y selección de los materiales y elementos que lo componen.

El conjunto emulsionador, está integrado por un eje vertical, con tres turbinas rotor/estator. La primera etapa provista de coronas 2/1 hileras, segunda etapa coronas 3/2 hileras y la tercera etapa con 4/3 hileras. Turbina de paletas tipo hélice para facilitar la descarga.

El accionamiento viene impulsado por un electro-motor, tipo blindado, de protección cerrada. Este motor actúa con transmisión por correas y poleas instalada en el interior de la bancada, en el que va montada las turbinas giratorias ROTOR.

El Homogeneizador dispone de una doble cámara de refrigeración o calefacción en el cuerpo, según sea la aplicación a que va destinado construida en acero inoxidable AISI-316.

El emulsionador P&P.E. es de fácil y sencilla instalación. Su emplazamiento de dimensiones reducidas. De muy fácil mantenimiento. La limpieza es sencilla y rápida.

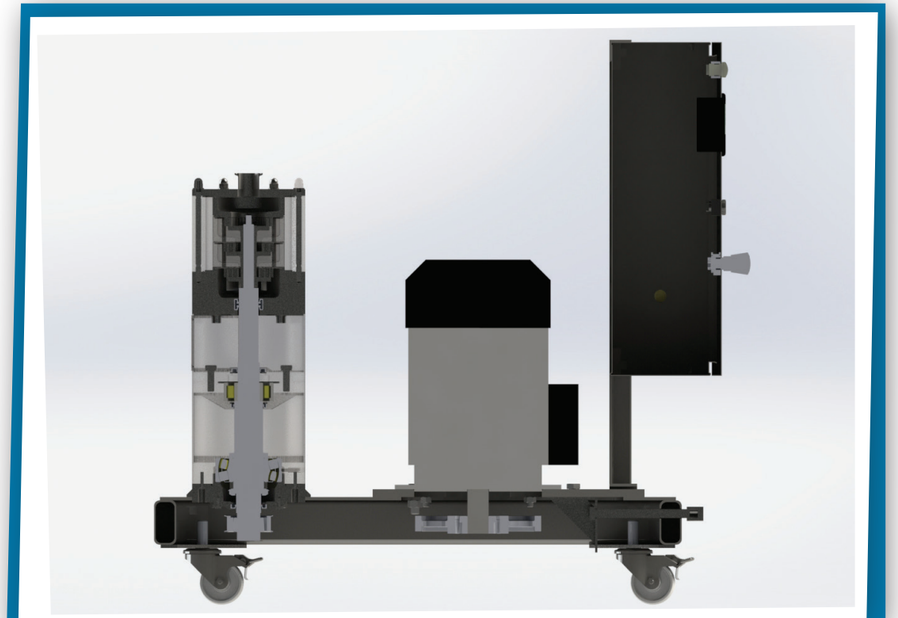

## PANTALLA TÁCTIL DE CONTROL

Pantalla destinada al trabajo rutinario, donde ya están prefijadas todos los valores de los batchs previamente especificados.

Al arrancar el equipo está pantalla aparecera con el Botón (F1), y nos informará de manera clara la presión de entrada del prodicto, así como la consigna programada en rojo. Revoluciones del equipo (R.P.M.), tiempo de ciclo restante (000 Minutos en verde), así como la consigna (000 en rojo), y porcentaje de revoluciones del emulsionador.

En el momento que el tiempo de ciclo llegue a (000) minutos el equipo se parará.

Esta pantalla está diseñada para que el operador se despreocupe del equipo mientras trabaja, y con una observación verificar que los parámetros y proceso funcionan de forma correcta.

Los parámetros no son modificables en esta pantalla.

## ACCESORIOS

El equipo Trimixer puede complementarse con la bomba de impulsión a presión controlada a través de presostato digital a la entrada de producto, de manera que podamos garantizar que todo el proceso se realiza a las mismas condiciones de trabajo. Esta opción se controla a través de PLC y funciones P.I que gestionan los variadores de frecuencia instalados.

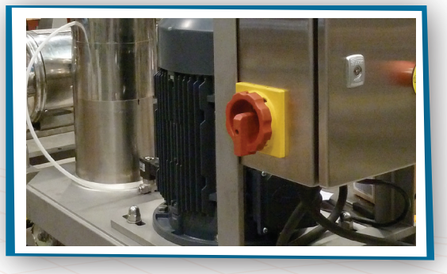

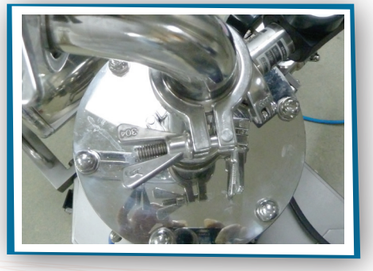

# EMULSIONADOR TRIPLE ETAPA

## TRI-MIXER HDN-80-III

| MODELO | POTENCIA KW | MOTOR RPM | Velocidad TANG. (m/seg) MIN. | MAX. |
|---|---|---|---|---|
| EHE-10 | 7,5 | 1500 | 10 | 20 |

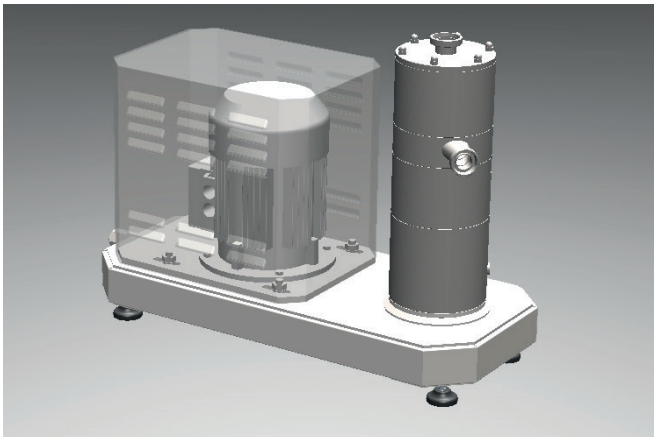

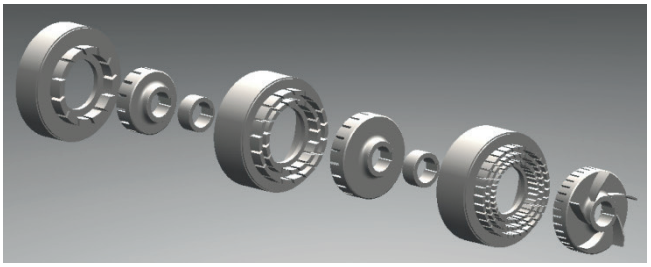

CONJUNTO EXPLOSIONADO TRES ETAPAS

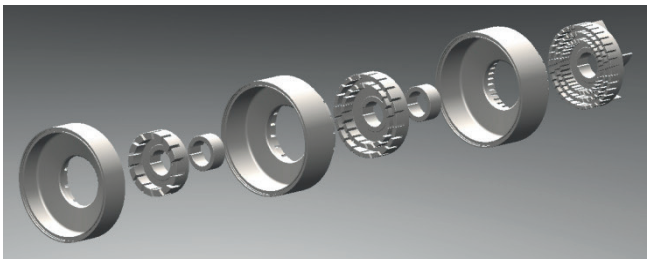

EN ESTA DOBLE VISTA, PODEMOS APRECIAR LA REDUCION DE PASO QUE HAY ENTRE CADA UNA DE LAS DISTINTAS ETAPAS, ESTO CONSIGUE LA REDUCCION DEL TAMAÑO DE LAS PARTICULAS HASTA LLEGAR A CREAR MICRO-EMULSIONES.

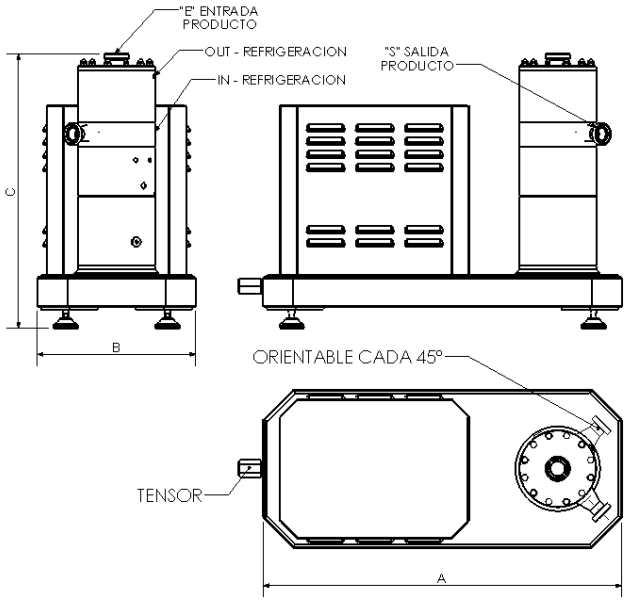


| MODELO | A | B | C | E | S |
|---|---|---|---|---|---|
| EHE-10 | 950 | 420 | 740 | NW-40 | NW-32 |

El Emulsionador / Homogeneizador por Etapas o también conocido como Trimixer, ha sido diseñado para crear emulsiones (incluso micro-emulsiones) en procesos líquidos sobre fase grasa (o a la inversa), para homogeneizar mezclas líquidas o incluso dispersar sólidos en éstas.

Su estudiado diseño, con cámara de refrigeración que reduce el incremento de temperatura del producto, con la posibilidad de montar 2 ó 3 grupos estator-rotor (2 ó 3 etapas), permite realizar procesos eficientes, homogéneos y estables con una alta capacidad de rendimiento y la posibilidad de trabajar en continuo y/o con recirculación. A la vez su diseño modular, permite desmontar con facilidad el equipo para una fácil limpieza del mismo.

Nuestro Trimixer está fabricado totalmente en acero inoxidable. AISI-316 para las partes en contacto con producto y AISI-304 para el resto de la estructura.


P&PE Packaging & Process Engineering

Travessera de le corts, 173 • 08028 Barcelona España
**Teléfono:** (34) 933 39 62 02 • Apartado de correos 14140
**E-mail:** info@packagingandprocess.com • www.packagingandprocess.com

***Representante para Colombia***

AMERICAN FARMAGRUP S.A.S.
Maquinaria • Equipos de Control de Calidad • Servicio Técnico

Carrera 31 No. 25A - 42 • Bogotá - Colombia
**Teléfono:** (571) 268 0494 • **Fax:** (571) 244 2104
**E-mail:** amfar@americanfarmagrup.com • www.americanfarmagrup.com



Este material tiene derechos reservados © 2013 por **Packaging & Process Engineering**
Queda prohibida su reproducción parcial o total, en español o en inglés, sin la autorización expresa de **Packaging & Process Engineering**